Electrolux PROFESSIONAL

Movimentazione Stoviglie Piano di prelavaggio intermedio con vasca, destra verso sinistra – 1000 mm

ARTICOLO N° _____

MODELLO N° _____

NOME _____

SIS # _____

AIA # _____

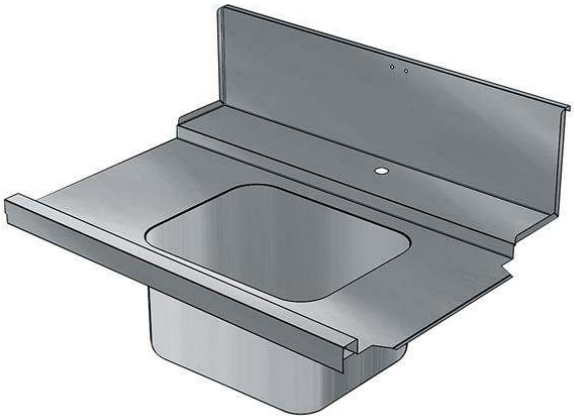

865317 (BHHPIB10R) Top di prelavaggio intermedio con vasca - destra vs. sinistra, 1000 mm

Descrizione

Articolo N° _____

Per lavastoviglie a capottina. Costruito in acciaio inox 304 AISI. Altezza paraspruzzi 250 mm. Dimensione vasca 500x400x300h mm con tubo troppo pieno e foro di scarico. Direzione cestello: da destra a sinistra.

Approvazione: _____

Caratteristiche e benefici

- Progettato per cesti lavastoviglie da 500x500 mm.
- Progettati per connessione diretta alla lavastoviglie (a destra, a sinistra)

Costruzione

- Piani completamente piegati con profilo anti-gocciolamento per una pulizia facile e sicura.
- Tutte le superfici lisce con finitura lucida.
- Interamente in acciaio inox AISI 304.
- Alzatina inclusa.
- [NOT TRANSLATED]

Accessori opzionali

- NOT TRANSLATED -	PNC 855379 ❑
- NOT TRANSLATED -	PNC 855380 ❑
- NOT TRANSLATED -	PNC 855381 ❑
Rubinetto con doccia di prelavaggio monoforo (da montare sul piano)	PNC 855385 ❑
Rubinetto con doccia di prelavaggio, leva a gomito e canna, monoforo (da montare sul piano)	PNC 855386 ❑
- NOT TRANSLATED -	PNC 855389 ❑
Kit per fissaggio a pavimento di 2 gambe quadre composto da 2 piedini con flange e tasselli.	PNC 865386 ❑
Sifone singolo in plastica da 2 " per lavatoi	PNC 895313 ❑

Movimentazione Stoviglie
Piano di prelavaggio intermedio con vasca, destra verso sinistra – 1000 mm

Fronte

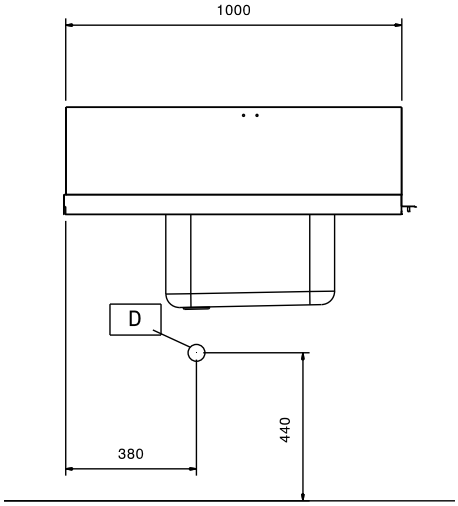

Lato

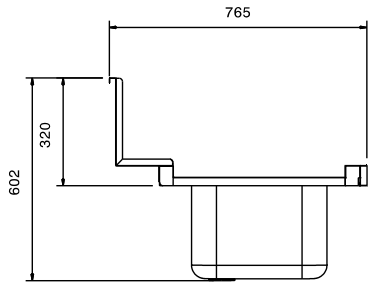

Alto

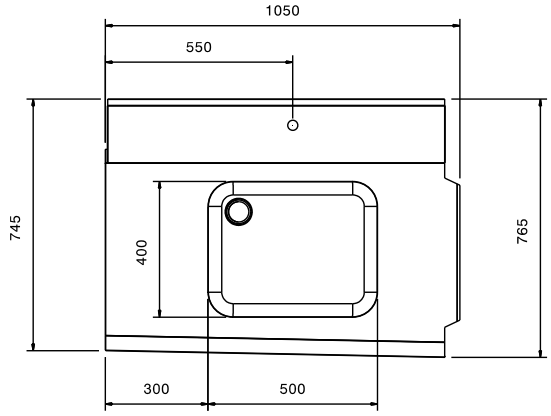

Informazioni chiave

Dimensioni esterne, larghezza:	
865317 (BHHPIB10R)	1050 mm
Dimensioni esterne, profondità:	765 mm
Dimensioni esterne, altezza:	600 mm
Peso netto:	8 kg
Dimensioni vasca	500x400x300h

Direzione di alimentazione: da destra a sinistra

L'azienda si riserva il diritto di apportare modifiche ai prodotti senza preavviso